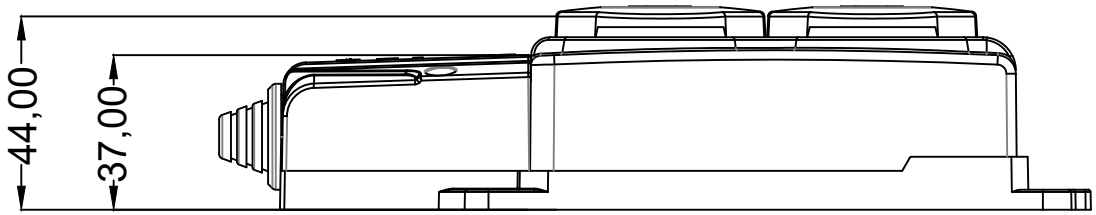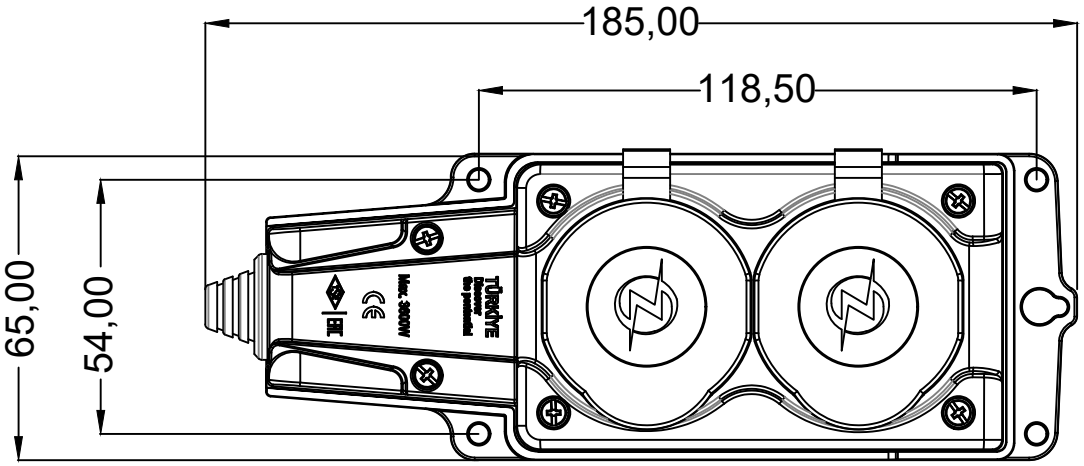4202 1X16 A İKİLİ GRUP PRİZ GENEL TEKNİK ÖLÇÜLER